Schnitt

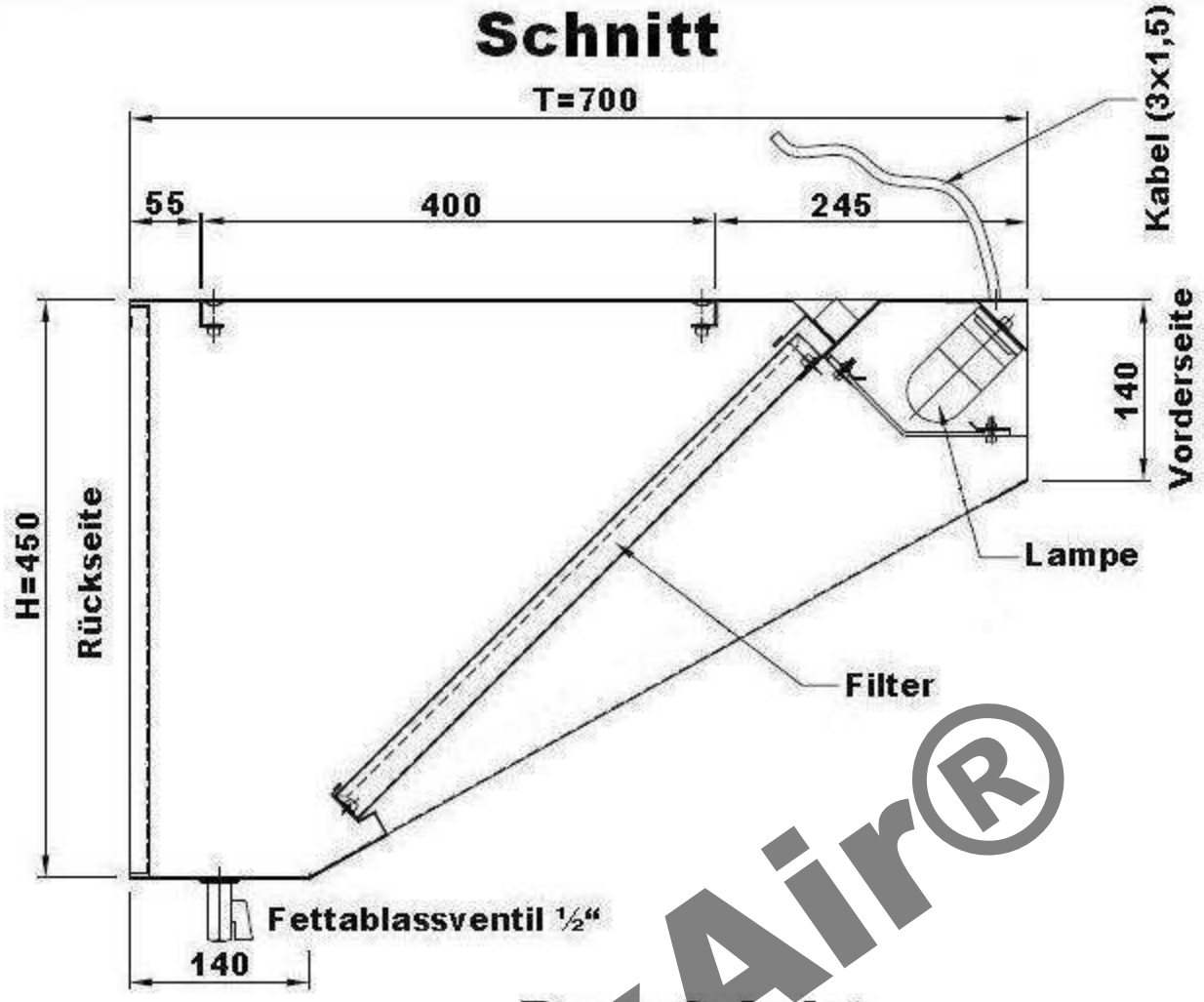

Draufsicht

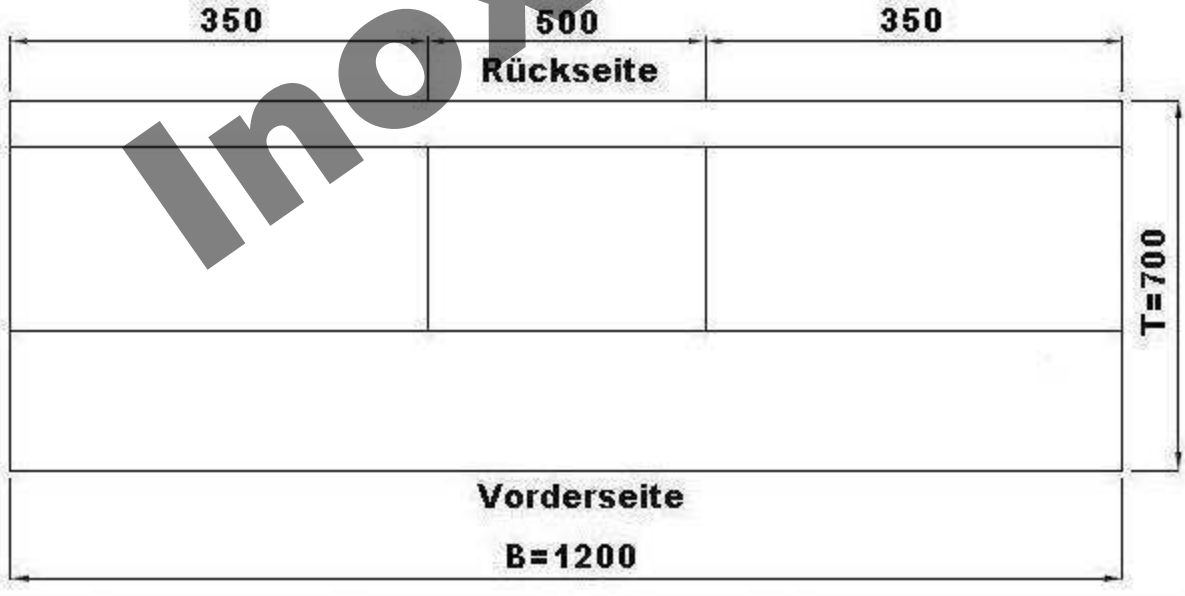

InoxAir®

			Maßstab:	Zeichg.Nr.: WSV0712VDI
			Werkstoff: 1.4301	
	Datum	Name		
Bearb.:	05.07.11		Benennung: Wandhaube Schrägform 70x120x45cm	
Gepr.:				
Norm:				

InoxAir