Schnitt

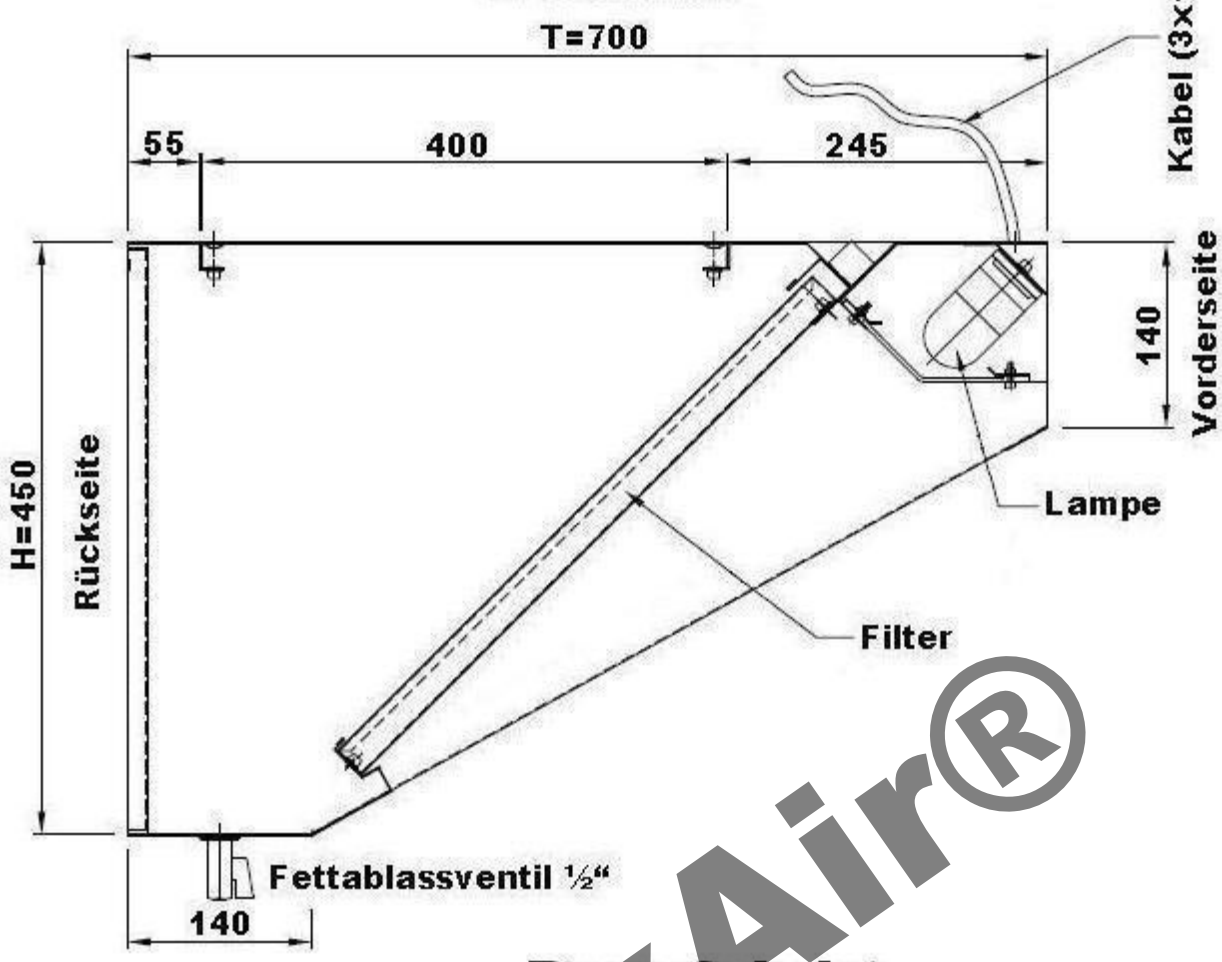

Draufsicht

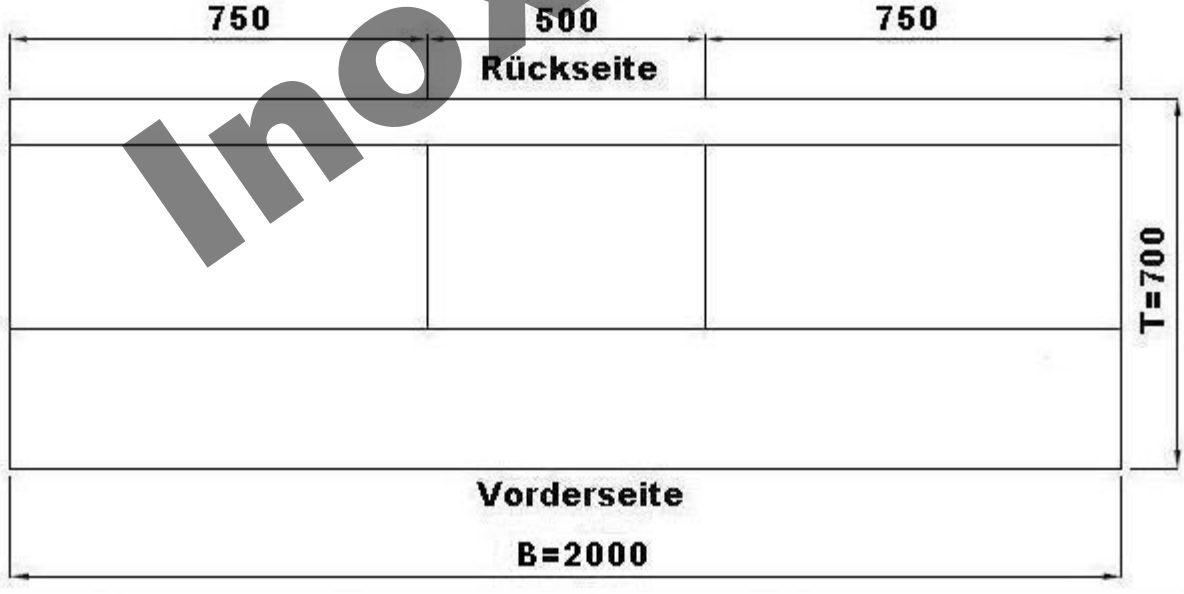

InoxAir®

			Maßstab:	Zeichg.Nr.: WHB0720
			Werkstoff:	1.4016
	Datum	Name		
Bearb.:	05.07.11		Benennung:	Wandhaube Schrägform 70x200cm
Gepr.:				
Norm:				

InoxAir