Schnitt

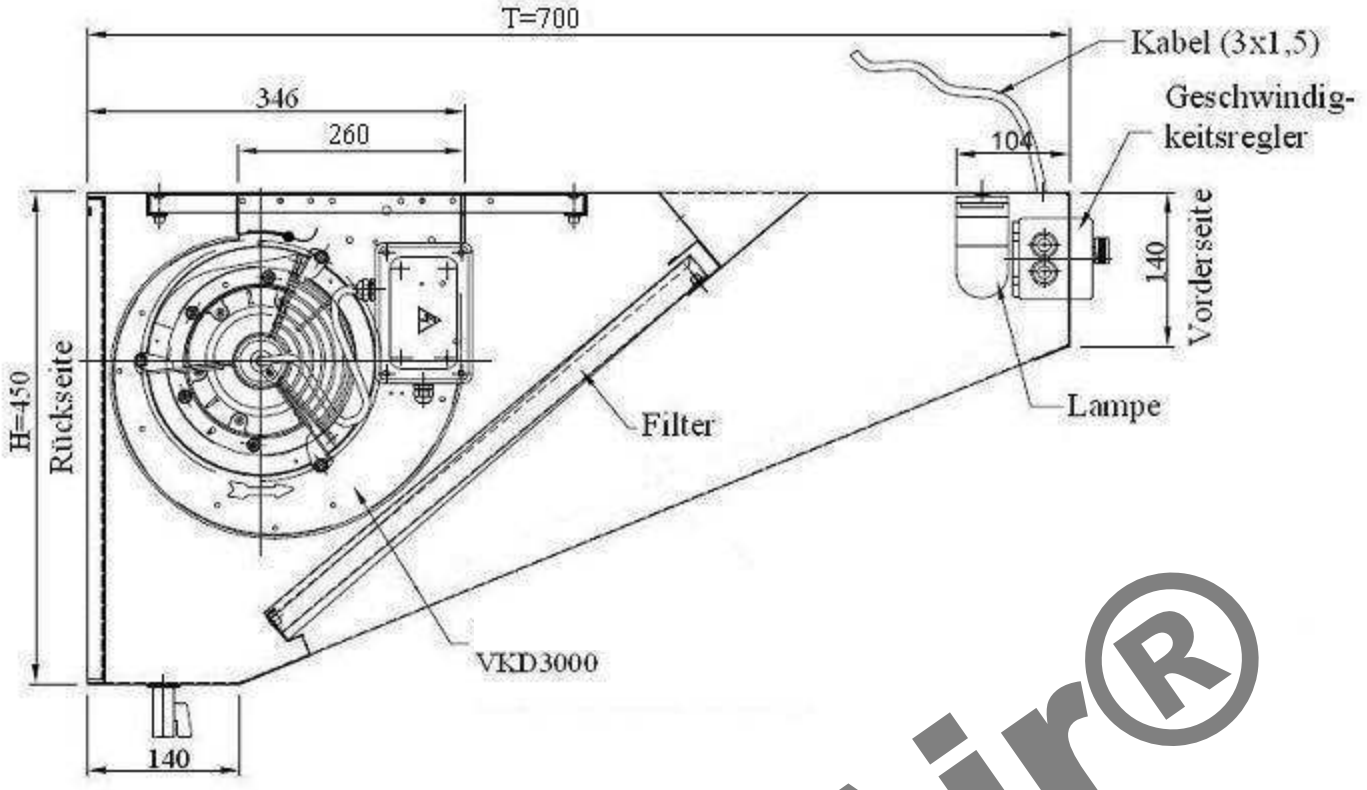

Draufsicht

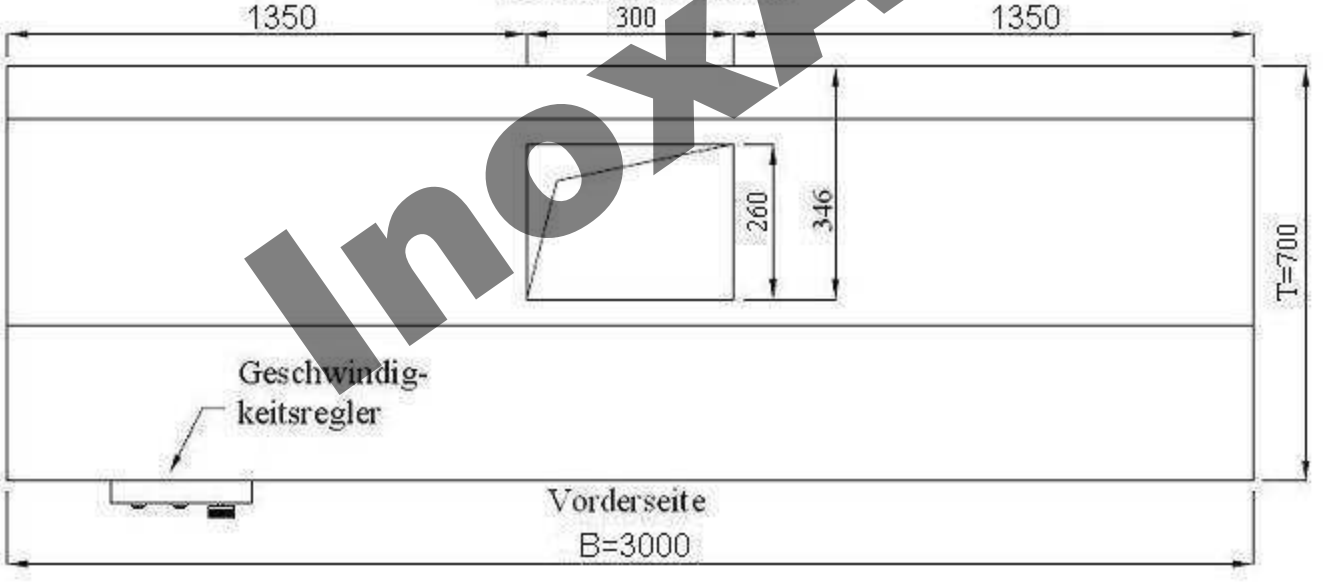

InoxAir®

			Maßstab:	Zeichg.Nr.: WMR0730
			Werkstoff: 1.4016	
	Datum	Name		
Bearb.:	05.07.11		Benennung: Wandhaube 70x300cm, Motor, Regler u. Beleuchtung	
Gepr.:				
Norm:				

InoxAir