# Schnitt

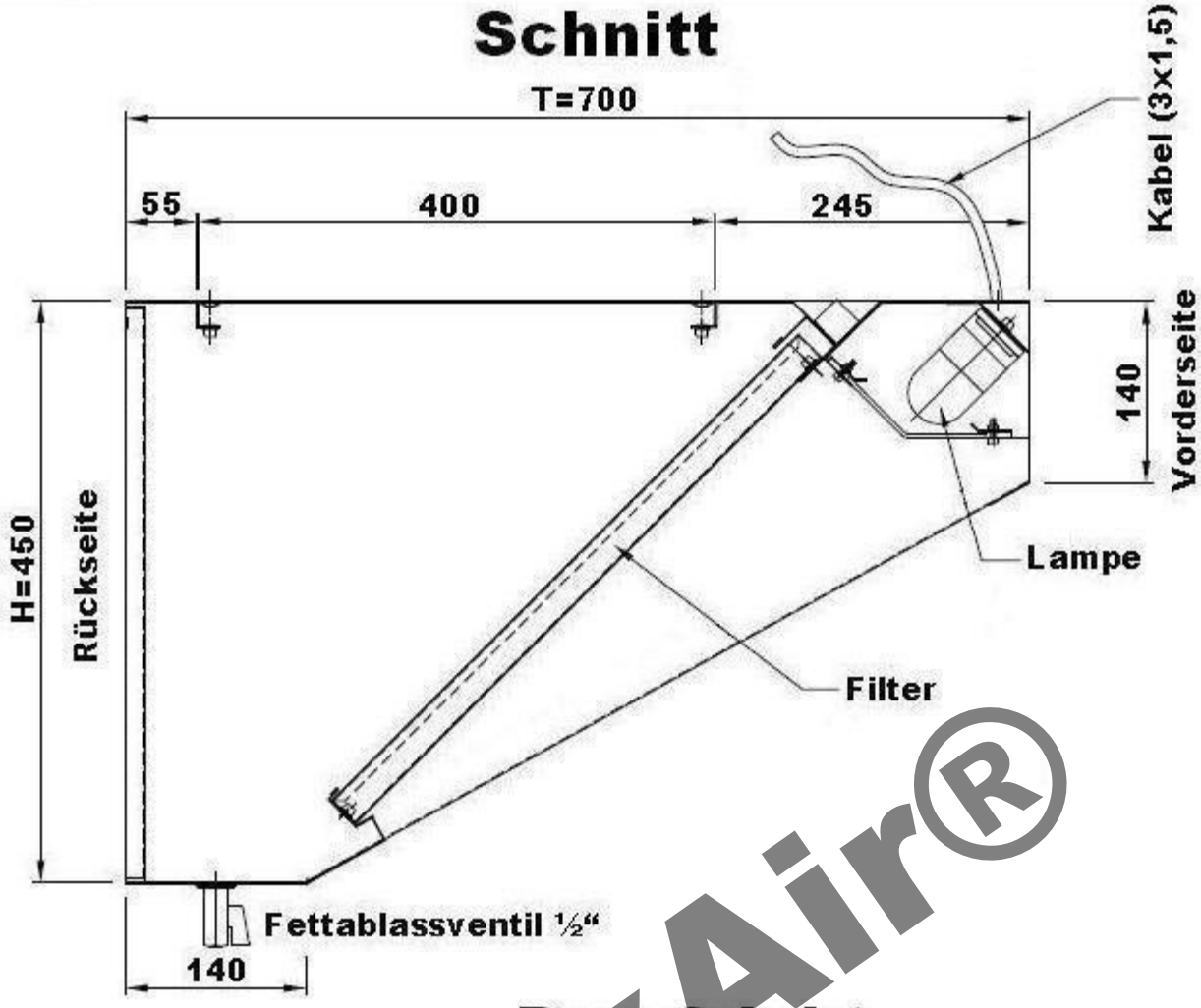


# Draufsicht

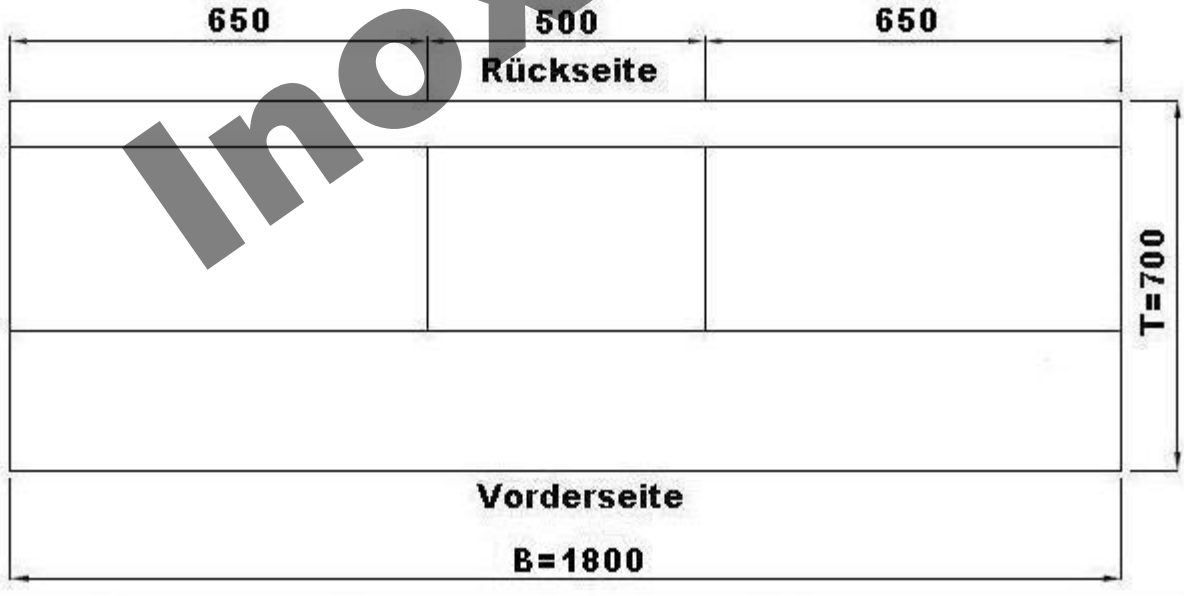


InoxAir®

| | | | | |
|---|---|---|---|---|
| | | | Maßstab: | Zeichg.Nr.: WHB0718 |
| | | | Werkstoff: | 1.4016 |
| | Datum | Name | | |
| Bearb.: | 05.07.11 | | Benennung: | Wandhaube Schrägform 70x180cm |
| Gepr.: | | | | |
| Norm: | | | | |

InoxAir