Schnitt

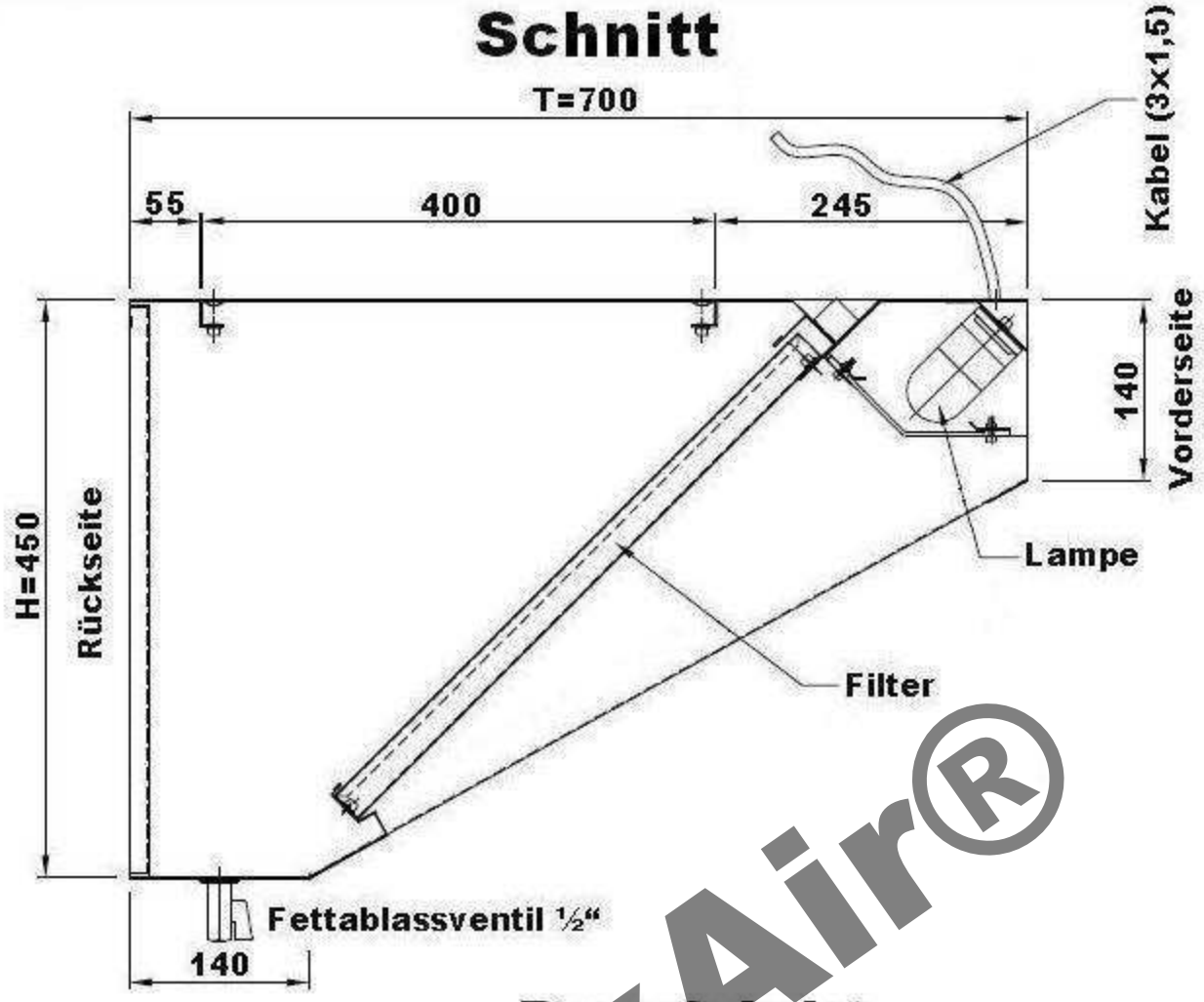

Draufsicht

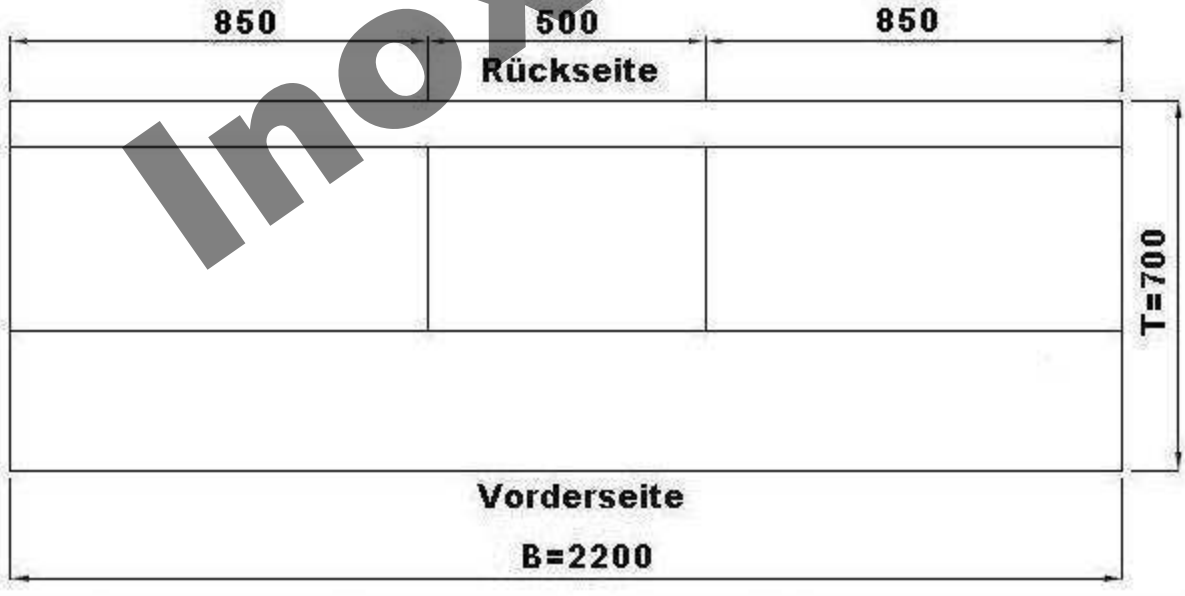

InoxAir®

			Maßstab:	Zeichg.Nr.: WSV0722VDI
			Werkstoff: 1.4301	
	Datum	Name		
Bearb.:	05.07.11		Benennung:	
Gepr.:			Wandhaube Schrägform 70x220x45cm	
Norm:				

InoxAir